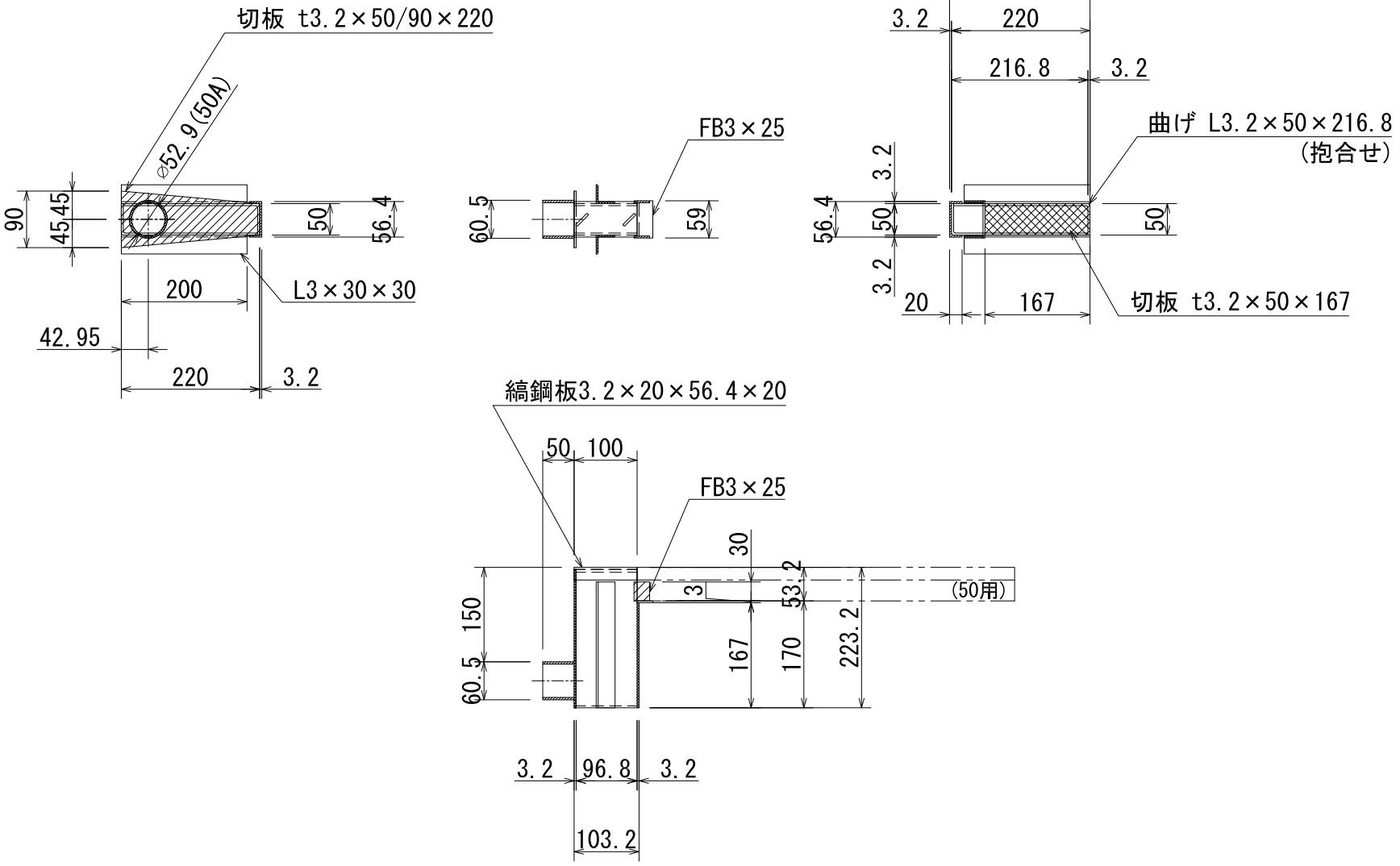

荷重		桝穴		品名	ｽﾏｰﾄﾄﾞﾚｰﾝ側溝 ｼﾞｮｲﾝﾄ	表面処理	溶融亜鉛メッキ仕上	4.4 kg	ソイル工業 株式会社	Check 安土	Draw 森脇
品番	J-C50-50A			摘要		材質	SS400		JIS H8641		

図面作成日 '11・04・05
縮尺 (A4用紙) 1：10